SPL-UC-HS-V-S32L-76-BV10R

| Позиция | Наименование | Кол-во |
|---|---|---|
| 1 | Клапан балансировочный ручной Ridan MNT-R Ду 32 | 1 |
| 2 | Клапан обратный Ду 32 | 1 |
| 3 | Кран шаровый Ду 32 А ВН | 2 |
| 4 | Клапан регулирующий поворотный HRB-3R Ду 25 с электроприводом | 1 |
| 5 | Термоманометр РОСМА ТМТБ-31Т | 3 |
| 6 | Тройник Ду 32 ВВВ | 1 |
| 7 | Фильтр механической очистки косой Ду 32 | 1 |
| 8 | Насос циркуляционный BASIC S 32-12S | 1 |

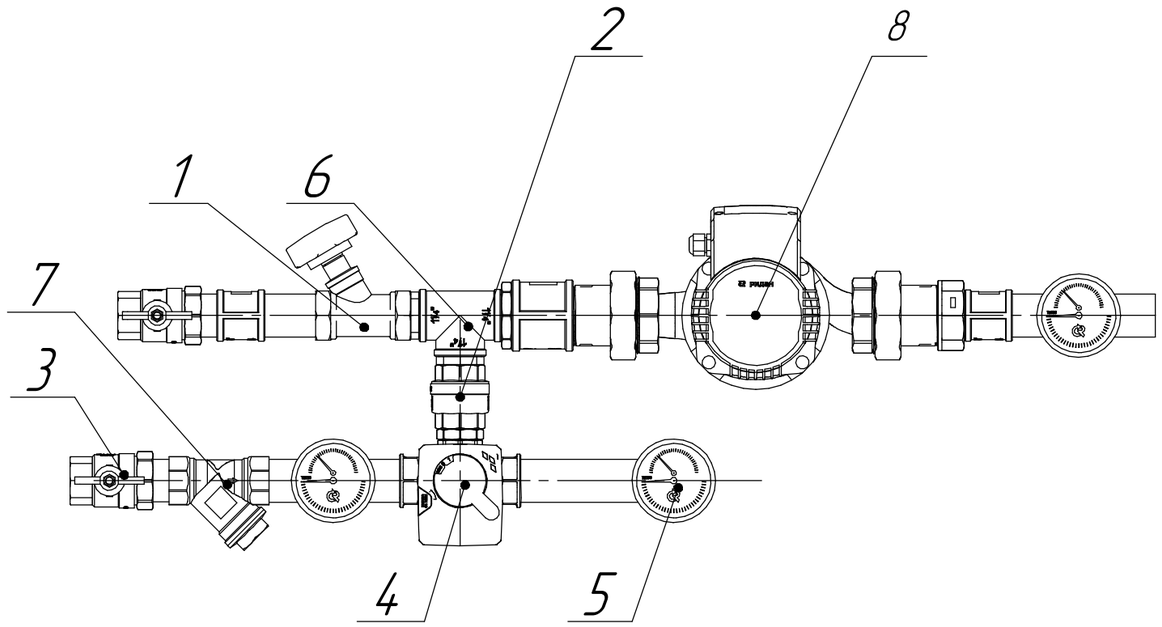


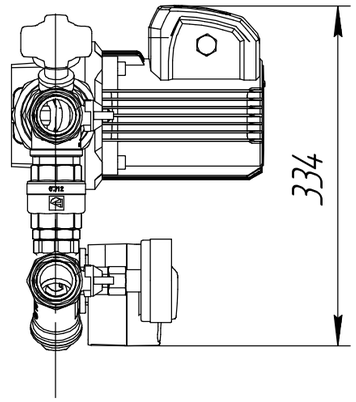


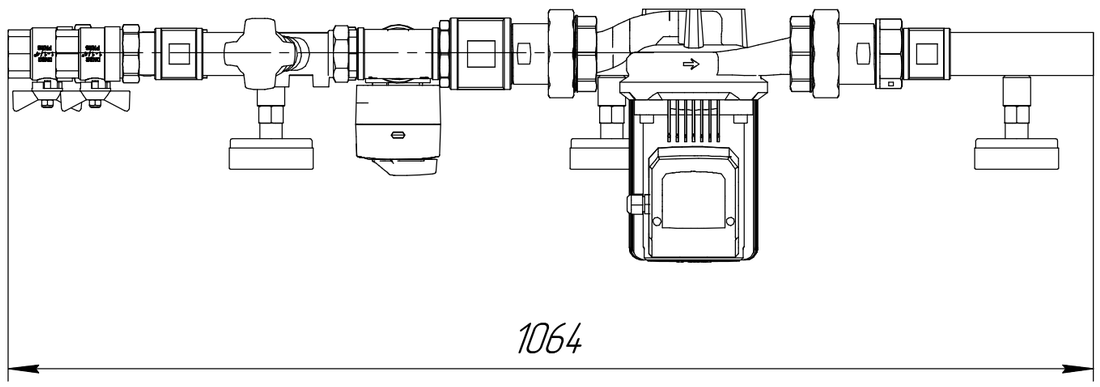


1. При сборке узлов могут использоваться дополнительные комплектующие, не отображенные в спецификации.
2. Уплотнение резьбовых соединений – анаэробный герметик.
3. Узлы имеют паспорта и сертификаты.
4. Рабочее давление узла – 10 бар, давление гидроиспытаний – 15 бар.

| Изм. | Лист | № докум. | Подп. | Дата | SPL-UC-HS-V-S32L-76-BV10R | | | |
|---|---|---|---|---|---|---|---|---|
| Разраб. | | Суворова | | | Узел смешения | Лит. | Масса | Масштаб |
| Пров. | | | | | | | | 1:6 |
| Т.контр. | | | | | | Лист | Листов 1 | |
| Н.контр. | | | | | | ООО Фирма "Водокомфорт" | | |
| Утв. | | | | | | | | |

Копировал

Формат А3

Перв. примен.

Справ. №

Подп. и дата

Инв. № дубл.

Взам. инв. №

Подп. и дата

Инв. № подл.